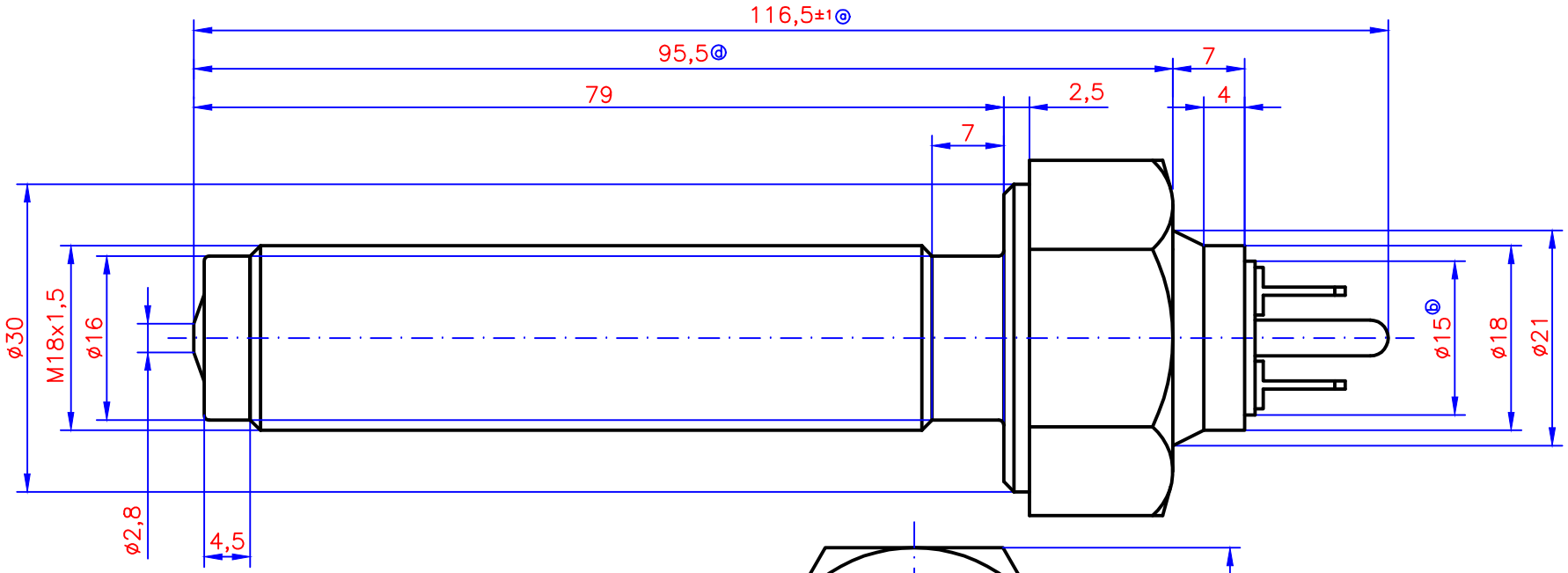

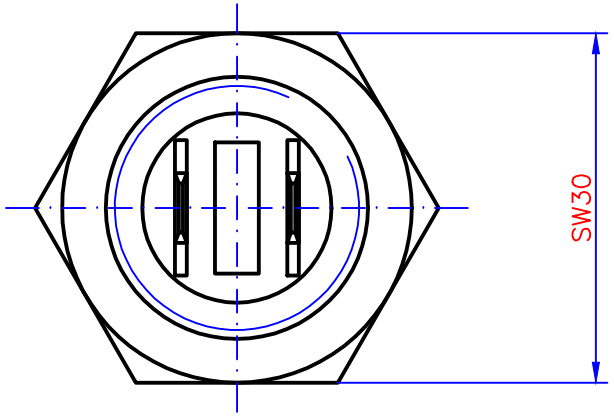

D–E3–8	ⓓ	Maß geändert	01.12.11	Aug
A6	ⓒ	Fahne geändert	09.07.12	Aug
D–E3	ⓑ	Durchmesser geändert	09.07.12	Aug
F5	ⓐ	Toleranzangabe geändert	09.07.12	Aug
Pos.	Ind.	Art der Änderung	Datum	Name

MOTOMETER	Datum	09.02.12
	gez.	Augustin
	gepr.	
	gen.	

für nicht tolerierte Maße gilt DIN ISO 2768 mittel

Kunden–Nr.

Benennung:

Drehzahlgeber

induktiv 79,0 mm, M18x1,5

Maßstab	Zeichnung–Nr.
–	674 004 1042

Betriebstemperatur	:	–40°C ... +100°C an aktiver Fläche (kurzzeitig +140°C)
Impulsfrequenz	:	100 bis 10000 Hz
Innenwiderstand	:	245 ± 30 Ohm bei 20°C
Isolationswert	:	10 MOhm gegen Gehäuse (Prüfspannung 500V)
Schwingfestigkeit	:	10g bei 40 ... 1000 Hz, unter 40 Hz Amplitude konstant ±1,6mm
Gehäuse	:	Stahl
Korrosionsschutz	:	dickschichtpassiviert DIN 50979 Fe//Zn12/Cn/T0
Max. Anzugsmoment	:	25Nm
elektrischer Anschluß	:	2x Fahne 6,3x0,8 DIN 46244©
Schutzart	:	IP 67 nach DIN 40050 T.9
Kennzeichnung	:	Teilenummer Herstelldatum (MM,JJ), MM–Logo am Sechskant eingeschlagen