51.0045.00

Für diese Zeichnung behalten wir uns die Rechte vor DIN 34 1019

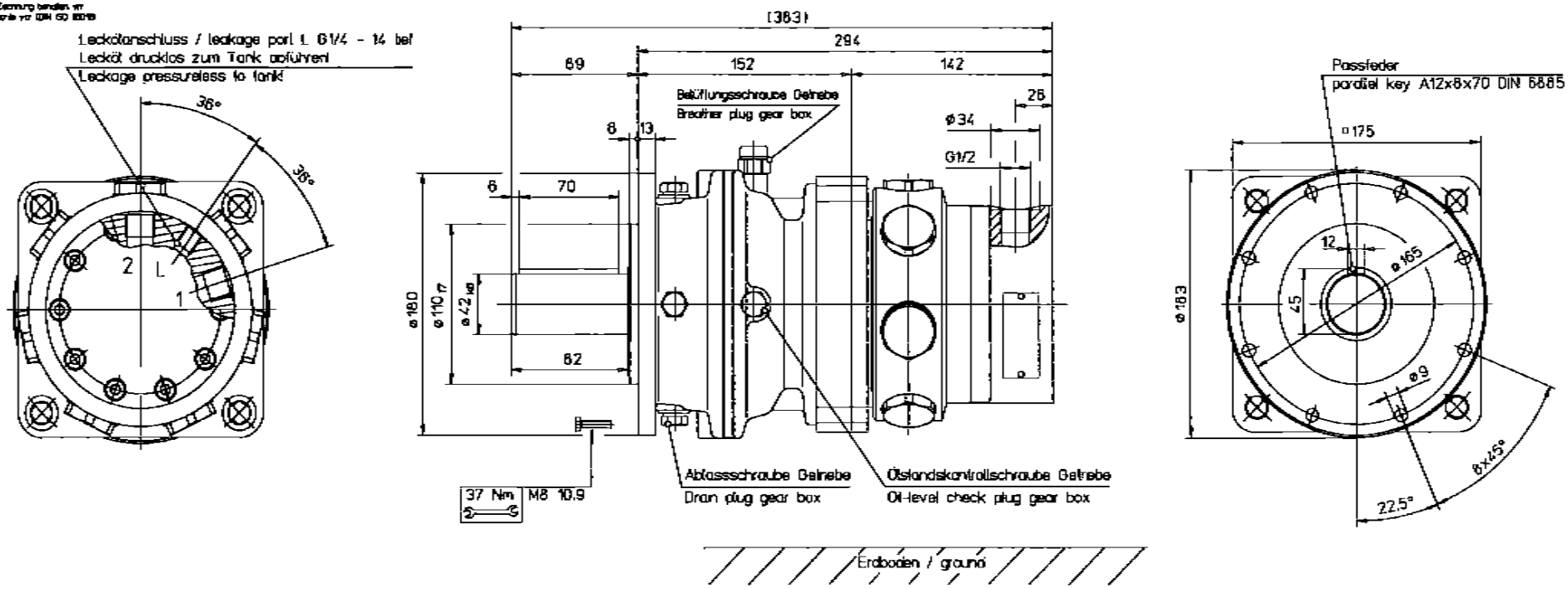

Achtung:
- Einheit wird OHNE Ölfüllung ausgeliefert!
- Getriebe und Motor vor Inbetriebnahme gemäß Betriebsanleitung füllen. Ölfüllmenge Getriebe - Getriebeöl: 0,5 l
- Einbaulage des Belüftungsfilter des Getriebes vor der Inbetriebnahme kontrollieren und gegebenenfalls nach oben versetzen!
- Motorlecköl drucklos zum Tank abführen!
- Drehrichtung bei Blick auf die Wellenstirnfläche:
  rechts: Bei Durchfluss von Anschluss 2 nach Anschluss 1
  links: Bei Durchfluss von Anschluss 1 nach Anschluss 2

Attention:
- Unit will be delivered WITHOUT oil filling!
- Before starting up, gear box and motor have to be filled according to operating manual. Oil fill capacity of gear box - gear lubricant: 0,5 l
- Before starting up check mounting position of breather filter of the gear box. If necessary turn breather filter in upwards position!
- Motorleakage unpressurized to tank!
- Sense of rotation viewed onto shaft end
  clockwise: oil flow from port 2 to 1
  anti-clockwise oil flow from port 1 to 2

Anschluß connection			Senkung counterbore	
Bezeichnung marking	Gewinde thread	Tiefe deep	Durchm. diamet.	Tiefe deep
1, 2	G1/2	15	ø34	2,3
L	G1/4	14	ø25	1,3

Technische Daten	technical data				
Übersetzung	gear ratio	i	=	6,0	
geom. Schluckvolumen	geom. displacement	V g	=	198	ccm/rev
mittl.spez.Drehmoment	aver.spec.torque	T spec	=	2,78	Nm/bar
Dauerdrehmoment	cont torque	T cont	=	445	Nm at dp = 160 bar
max. Drehmoment	max. torque	T max	=	695	Nm at dp = 250 bar
Drehzahlbereich	speed range	n	=	1,7-250	rpm
Dauerleistung	cont power	P cont	=	6,0	kW
interm.Leistung	interm.power	P int	=	7,5	kW max 6 min/h

Druck- und Leistungsangaben bezogen auf den Betrieb mit Mineralöl HLP!
Pressure and performance data are based on operation with mineral oil HLP!

	Datum	Name
Bearb.	11.07.08	Mat
Dispr.		
Freig.	27.11.13	Mos

Werkstückkanten nach ISO 13715 -0,3 - rotem Rollen
Werkstoff:
Bohr. Ra 12,5 µm
Gew.:

Maßstab 1:2

Hydrogetriebemotor
KM 322AF-EM1010Z i=6

DÜSTERLOH Fluidtechnik

51.0045.00

110 f7 -0,036 -0,071
42 k5 +0,018 +0,002
Polmodi Normdi
Bl. 1 U.A. 11
Blz. S.Z. DIE
Ersetzt für:
Ersetzt durch
Ersatz für:
Ersatz durch