Tread should be silicone free

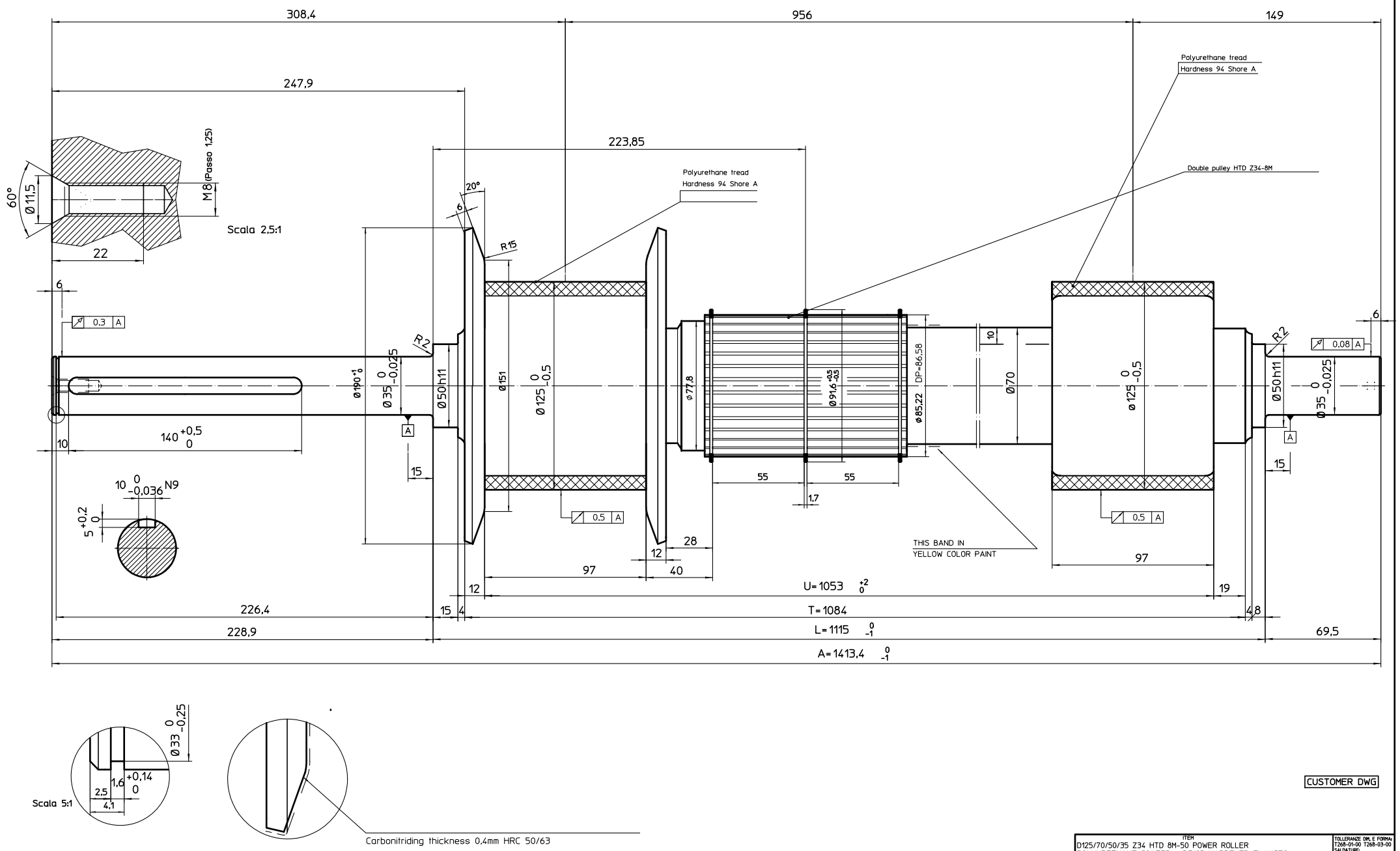

CUSTOMER DWG

ITEM D125/70/50/35 Z34 HTD 8M-50 POWER ROLLER POLYURETHANE COATED - DE183 HARDENED FLANGES			TOLLERANZE DIM. E FORMA: T268-01-00 T268-03-00 SALDATURE:
DUGOMRULLI Moving solutions VIA LNIEVO,8-I-40069 ZOLA PREDOSA (BO) TEL.:051/755406-TELEFAX:051/758989	DIS. RIZZA DATA 01/12/14 CONTR. RIZZA APPROV. RIZZA	SCALA 1:1 PESO kg	FORM. A2
	DIS.N. 332219V M8 SOSTITUISCE ESEG. IN DATA		MODIFICHE DATA SCHEDA N° 00 01/12/14 3466

A norma di legge il presente disegno non puo' essere riprodotto od in qualsiasi modo comunicato a terzi senza nostra autorizzazione scritta